NSS

メガピクセルキューブ型暗視ネットワークカメラ

IP8131

特 長

- WXGA（1280×800）解像度を有するメガピクセルカメラです
- H.264、MJPEG圧縮方式に対応しています
- 赤外線暗視機能を搭載していますので暗闇での撮影も可能です
- 赤外線照射距離は6mです
- MicroSD/SDHC/SDXCカードスロット搭載で、MicroSD/SDHC/SDXCカードに録画をする事が可能です
- ONVIFに対応しています
- iPhoneで映像を見る事が可能です

■仕 様

項 目	IP8131
システム	CPU：Multimedia SoC、Flash：16MB、RAM：128MB
イメージセンサー	1/4 インチ Progressive CMOS Sensor
画素数	1280×800
被写体最低照度	0.45Lux 50 IRE（カラー時）、0.001Lux 50 IRE（モノクロ時）
映像圧縮方式	H.264、MJPEG
レンズ	f=3.6mm/F1.8
撮影範囲	水平61°×垂直38°×対角73°
赤外線LED	6個
赤外線照射距離	6m
デジタルズーム	16倍
シャッター速度	1/5～1/32,000秒
動体検知機能	有り
ホワイトバランス	有り
IRカットフィルター	有り
フリッカレス機能	有り
S/N比	62dB以上
画像設定	イメージサイズ調整（画質、ビットレート）、タイムスタンプ、テキストオーバーレイ、フリップ・ミラー（水平・垂直）、明るさ、コントラスト、彩度、シャープネス、露光調整、ゲイン、BLC、プライバシーマスク
フレームレート	H.264：最大30fps [解像度 1280x800]、MJPEG：最大30fps [解像度 1280x800]
ストリーミング	2ストリーム同時出力、効率的に帯域幅を使用するための映像クロップ機能をサポート
ユーザー数	10クライアント（同時アクセス）
イーサネット	10Base-T/100Base-TX、RJ-45
ネットワークプロトコル	IPv4、IPv6、TCP/IP、HTTP、HTTPS、UPnP、RTSP/RTP/RTCP、IGMP、SMTP、FTP、DHCP、NTP、DNS、DDNS
対応ブラウザ	Mozilla Firefox7～10（ストリーミングのみ）、Internet Explorer7、8
アラーム/イベント	動体検知機能、改ざん検出、手動トリガー、アラーム入出力、スケジュールトリガー、システム起動、録画通知、イベント通知（HTTP、SMTP、FTP、NAS）、ファイルアップロード（HTTP、SMTP、FTP、NAS）
音声圧縮方式	G.711
音声入出力	マイク内蔵、入力×1、ライン出力×1
オンボードストレージ	MicroSD/SDHC/SDXCカードスロット
LED表示	システムの電源とステータス表示
電源	DC12V
消費電力	DC12V：3.0W
動作可能周囲温度	0～40度

■仕　様

項　目	IP8131
外形寸法	80(高)×80(幅)×46(奥)mm
重量	123g
最低動作環境	OS:Microsoft Windows 2000/XP/Vista/7、VLC:1.1.11以上、Quick Time:7以上
認可	CE、LVD、FCC Class B、VCCI、C-Tick

■寸法図

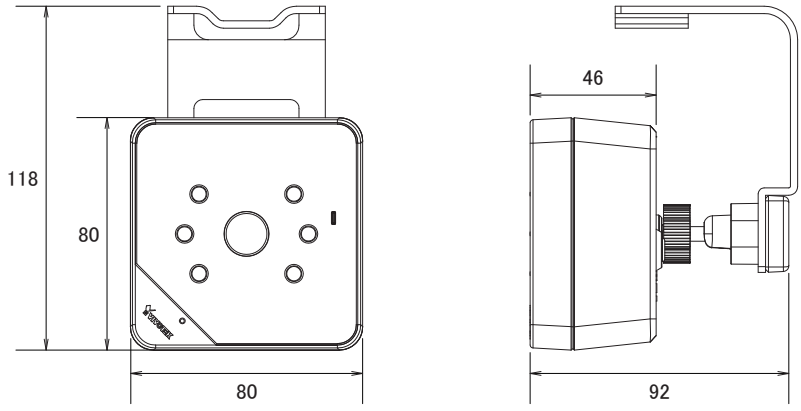

単位:mm