ワンケーブルフルHD AHD防水暗視カメラ

NSC-AHD941VPU-F

特 長

- 壁面/天井吊り下げ両方の取り付けに対応しています
- WDR機能搭載で、逆光等の明暗差が大きな場所でも鮮明な映像を映し出します
- デュアルモード電源採用で、ワンケーブルとしてはもちろんDC12Vアダプタからの電源供給も可能です
- 最大300mの長距離配線に対応します
- ビデオ出力が可能で、画角調整に利用出来ます
- IP67規格準拠で防水、防塵性に優れています

※配線距離、配線ケーブルの種類によって映像が劣化する場合があります
※電源アダプターは別売です
※ワンケーブル(電源重畳方式)電源ユニットはNSE904AVP-U/908AVP-Uをご使用ください
※OSD操作には別売のリモコンが必要です

■ 仕 様

項 目	NSC-AHD941VPU-F
イメージセンサー	1/2.9” 2.1M Sony CMOS
解像度	AHD：1920×1080（1080P）、CVBS：1280×480（1280H）
レンズ	f=3.6mm/F2.0
撮影範囲	水平89.6° ×垂直47.8°
S/N比	52dB以上(AGC off)
赤外線LED	有
赤外線照射距離	最大20m
被写体最低照度	カラー時：0.5Lux/F1.4、モノクロ時：0.05Lux カラー感度アップ時：0.05Lux/F1.4、モノクロ感度アップ時：0.005Lux IR 点灯時：0 Lux
シャッター速度	1/30(25)～1/50,000
ICR機能	有
OSD機能	有
デイナイト機能	有
WDR	有(DWDR)
フリッカレス機能	有
ノイズリダクション機能	有(CVBS：2DNR、AHD：3DNR)
アナログ映像出力	有(OSDボタンによるAHD/アナログ切替)
オーディオ	–
防水機能	IP67
耐衝撃機能	–
電源	デュアルモード(電源重畳方式:NSE904/908AVP-Uより供給、DC12V±30%)
消費電力	4W
消費電流	330mA
動作可能周囲環境	-10～50度、湿度最大95%
外形寸法	52（径）×107（奥）mm
重量	355g

■寸法図

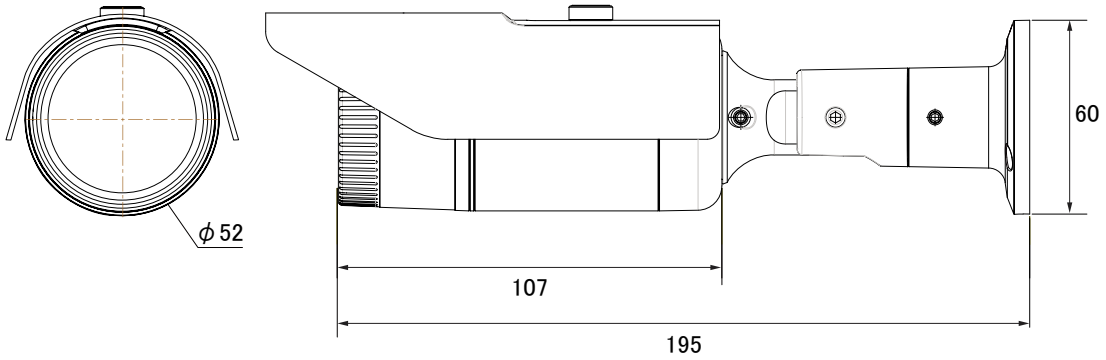

単位：mm