マルチ映像入力対応監視用モニタ 19インチ

NSE512A

特 長

- BNC入出力端子搭載で、DVRやカメラを直接接続して映像を確認したり、その映像を別モニターに出力することが可能です
- BNCの他、HDMIやVGA、RCAの入力インターフェースも搭載したマルチモニタです
- メディアプレーヤー機能搭載で、簡易的なデジタルサイネージとしてもご使用いただけます
- VESA規格75に対応していますので、壁面や天井への取り付けが可能です
- リモコンでの操作が可能です
- 日本語OSDより各種設定が可能です

※アダプタ、スタンド、VGAケーブルが付属しています

■ 仕 様

項 目	NSE512A
サイズ(表示サイズ)	19型
液晶方式	TN
アスペクト比	4:3
解像度	1280×1024
TVライン	–
画素ピッチ	0.294×0.294
表示色	約1670万色
バックライト	LED
輝度	300cd/㎡
コントラスト比	10000:1
応答速度	5ms
視野角(H/V)	170° /160°
入力端子	BNC×1(アナログ)、VGA×1、HDMI×2、AV Audio(RCA×2)、PC Audio×1、MicroUSB×1
出力端子	BNC×1(アナログ)
スピーカー	1.5W×2
ビデオ処理	3Dコムフィルタ、3Dデインターレース、3Dデジタルノイズリダクション
電源入力	DC12V 3.33A
消費電力	25W
動作可能周囲環境	0～40度、湿度10～90%
外形寸法	424(幅)×415(高)×165(奥)mm
重量	約3.5kg

■ 寸法図

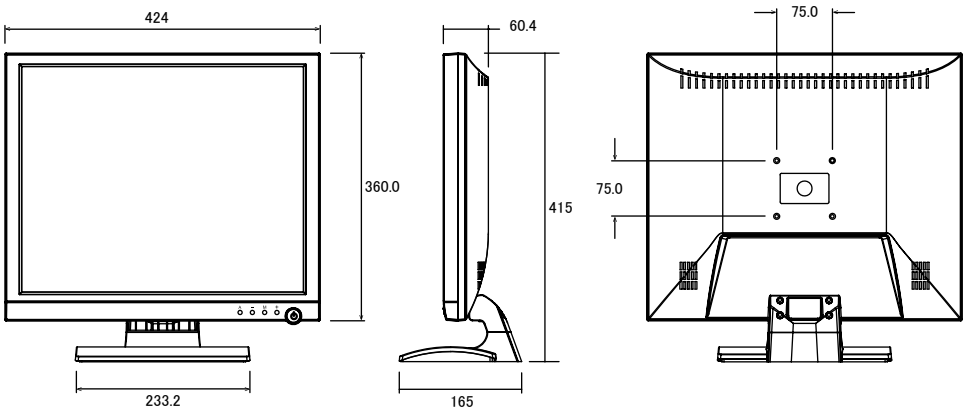

単位：mm

仕様および外観は改良のため予告なく変更される事がありますのであらかじめご了承下さい