特 長

- NTPクライアント機器を接続することで、クライアント機器の時刻を修正します。
- PoE (IEEE802.3af/at)に対応しています。
- GPS衛星より高精度な世界標準時の取得が可能です。
- 稼働状態表示LED搭載で、時刻ソースとの同期状態を目視で確認できます。
- ファンレス設計、コンパクトなサイズで手軽に設置できます。
- 専用ソフトウェア不要で、ブラウザで設定ができます。
- 付属のアンテナケーブルは5M、またオプションの延長ケーブル(5M)によりさらに延長することが可能です。

■ 仕 様

項 目	SN-1020
修正精度	±1ms以下
うるう秒	未対応
時刻取得	GPS衛星から随時
時刻修正方法	4衛星以上で時刻同期
NTPクライアント数	最大100台
定格電圧	AC 100V ± 10%、PoE(IEEE802.3af/at 準拠)
定格周波数	50/60Hz(ACアダプタ時)
定格電流	ACアダプタ時:0.05A、PoE時:0.06A
消費電力	ACアダプタ時:2.2W、PoE時:2.9W
発熱量	ACアダプタ時:7.9kJ/h、PoE時:10.4kJ/h
動作可能周囲環境	0～50℃、20～80%RH (結露なきこと)
保存可能周囲環境	-10～60℃、90%RH 以下(結露なきこと)
設置形態	卓上設置または壁面等にねじ止め
ケース	ポリカーボネート樹脂(PC)
外形寸法	160(幅)×30(高)×130(奥)mm
重量	約240g
適合規格	本体:VCCI-A、RoHS/AC アダプター:RoHS、電気用品安全法
電池	リチウム電池使用(全期間電源OFF で約5 年)
＜GPSアンテナ＞	
温度条件	-35 ～85 ℃
湿度条件	20～95%RH (結露なきこと)
防水性	IPX5相当
外形寸法	31(幅)×12(高)×36(奥)mm
重量	約100g(ケーブル含む)
ケーブル長	5M

■寸法図

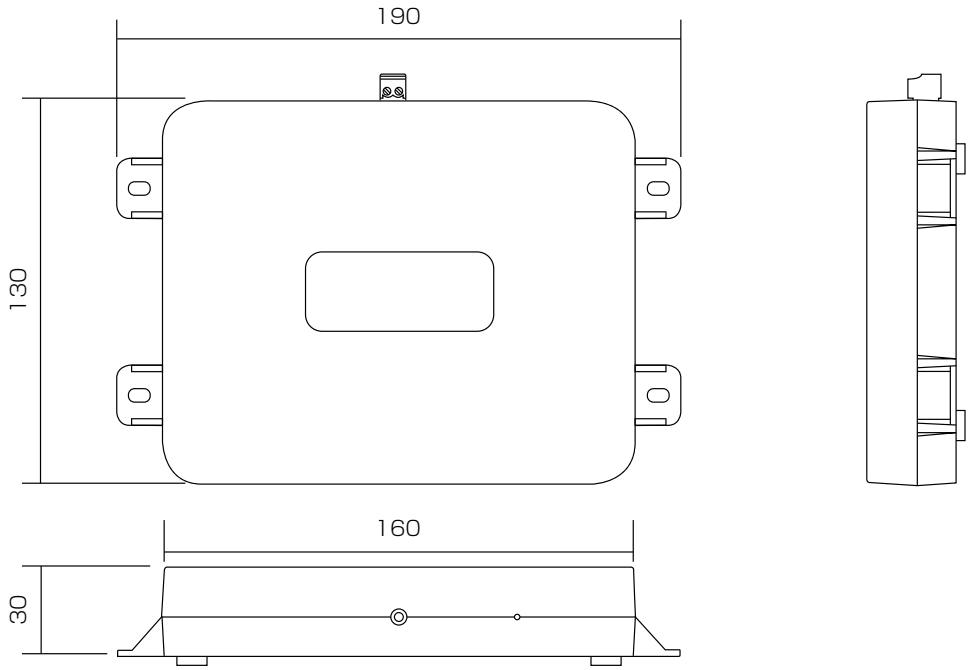

単位：mm